菲克苏 K-09X 气动打标机 详细功能介绍

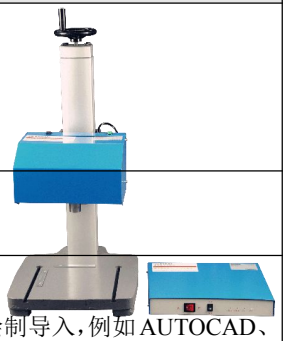

特别适用	对精度无要求的客户，用于圆柱、圆锥形的工件在360°方向打标。圆形工件范围在直径30-100mm 之间。中等批量，建议日打标数量不高于300件。	**冲击频率**	大于200 Hz
运行系统	Windows 2000，Windows XP，最新Windows7(通过 USB 和9针串口与电脑连接)	**多种字体**	多种字体可选，可加载（与系统共享字体）
软件系统	工业标记刻印系统(含：工业打印系统、图形编辑器、字体编辑器、刻印数据库管理系统)	**图形编辑**	软件提供自编辑器，此外可通过第三方软件绘制导入，例如 AUTOCAD、CorelDRAW 等软件。
打印内容	各种字符、流水号、时间日期、VIN 码及图形防伪标记	**文字编辑**	同时提供各类标记文字改型编辑
打印范围	170×100mm	**数据检索**	将每天打印内容存档，随时检索历史打印数据。自动记忆设定的状态、流水号数
重复打印精度	<0.1 mm	**自动对比**	自动对比流水号、VIN 码，提示重复
打印深度	0.02～0.4 mm 可调（刻印最大深度0.4毫米硬度 HRC45度以内测量）	**文字定位**	提供鼠标拖动、方向键移动及坐标输入
打印速度	每秒可达2个字符 (3mm 字高字母或数字)	**模拟显示**	可直接在屏幕上观察标记效果
打印方向	可选上、下、左、右、及管弧面、扇形	**运行直观**	屏幕显示即时运行路线
适用工件	各种材质、形状、尺寸	**可连续工作**	≦12小时
输入方式	手工、自动流水号递增（可设定递增数）	**符合标准**	可打印国家『车辆识别代号管理规则』中规定的 VIN 代码。可自动统计打印内容可满足 ISO9001－9002 质量体系认证对产品可标识性、追溯性的要求
电压／功率	220V 50Hz ±10% 约130 W	**外包装木箱尺寸**	400（宽）*500（深）*800（高）(单位：mm)
气源压力	输入空气压力不低于0.4 Mpa（实际使用0.2～0.8 Mpa 根据打印深度调节）	**毛 重**	45 KG
工作温度	5~55度	**净 重**	38 KG
价 格	**7200元/台**	**备 注**	**此设备配置和价格较低,不提供上门安装调试工作**

菲克苏 K-09X 气动打标机 主要部件配置表

序号	子系统名称	规格型号	产地/品牌	数量
1	XY 驱动器	335	雷赛	2
2	控制主板	MQPCB-09	菲克苏自产	1
3	电磁阀	3V 系列标准型	台湾/AIRTAC	1
4	XY 步进电机	D59	中德合资/百格拉	2
5	滤水调压阀	KFR2000	台湾/AIRTAC	1
6	同步带	EWB26	宁波伏龙	2
7	硬质合金针头	2～4 mm	卢森堡 CERAMETAL	2
8	旋转 Z 轴电机	Y85/附带卡盘 K125	中德合资/百格拉	1
9	直线轴承	低强度170×100 mm	新亿特	4

电脑K系列打标机控制器
K Series Dot Pin Marker Controller

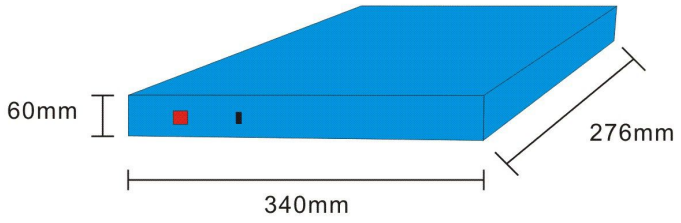

单片机KD系列打标机控制器
KD Series Dot Pin Marker Controller

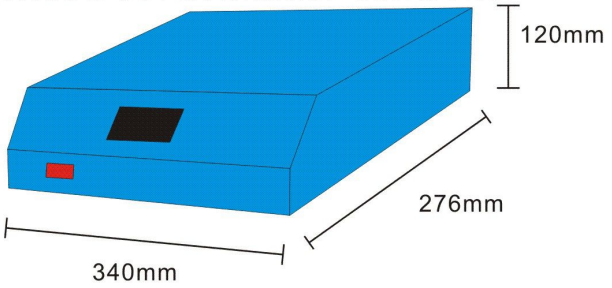

机头背部
back of marking head

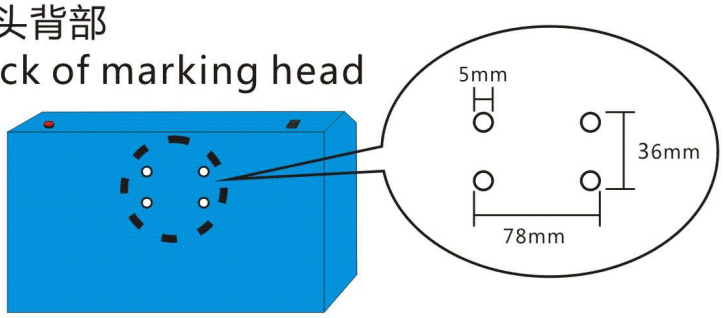

机头正面 170*100
front of marking head 170*100

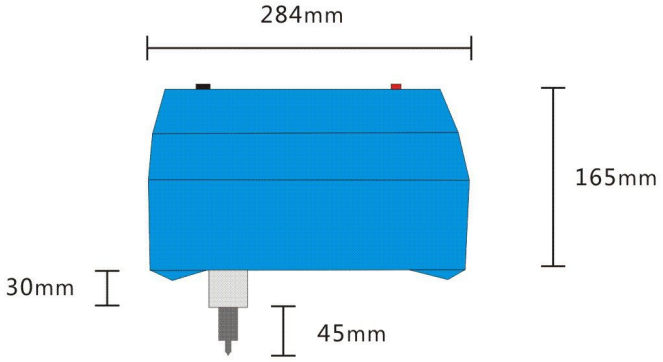

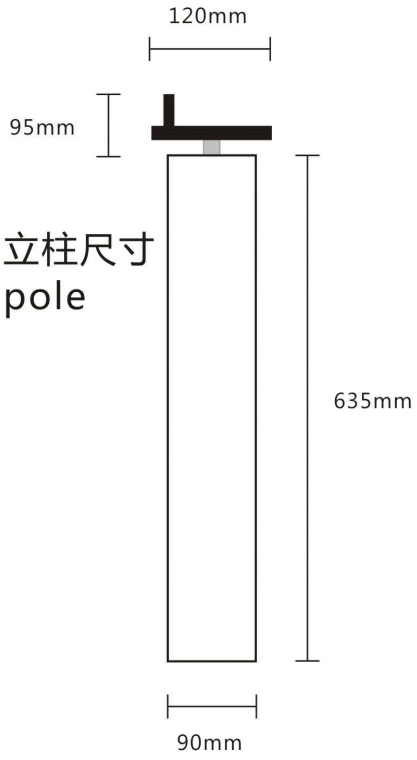

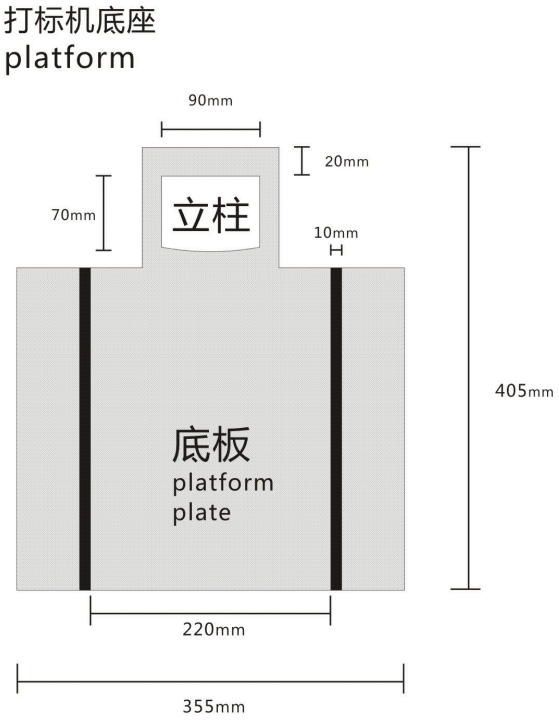

打印行程范围 marking range

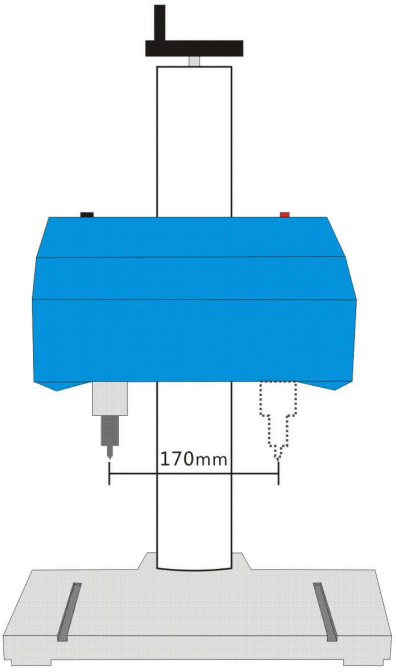

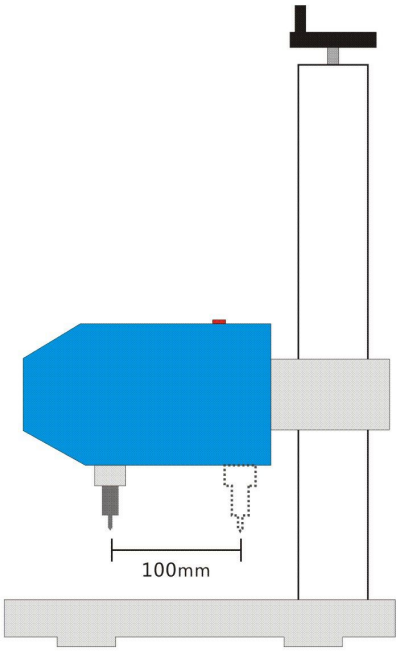

打标机升降高度 height adjustment range

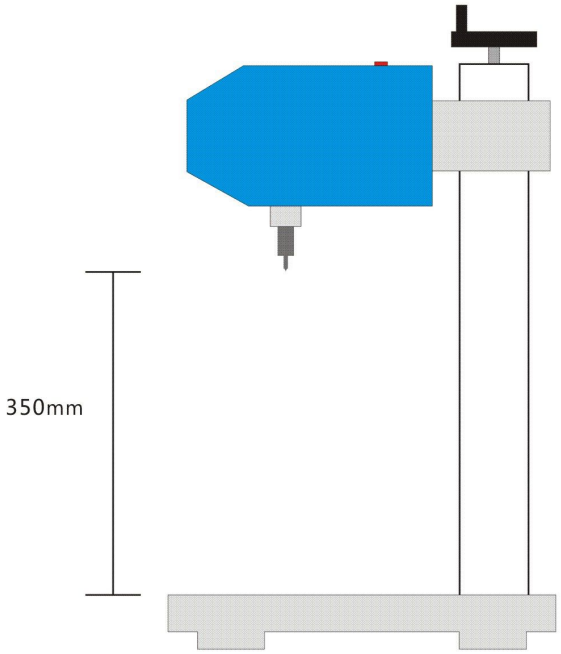

打印针头 pin

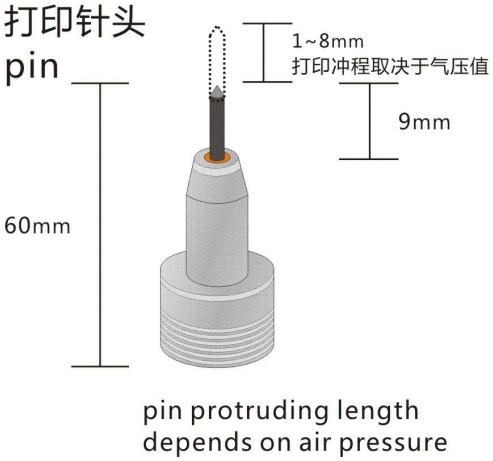
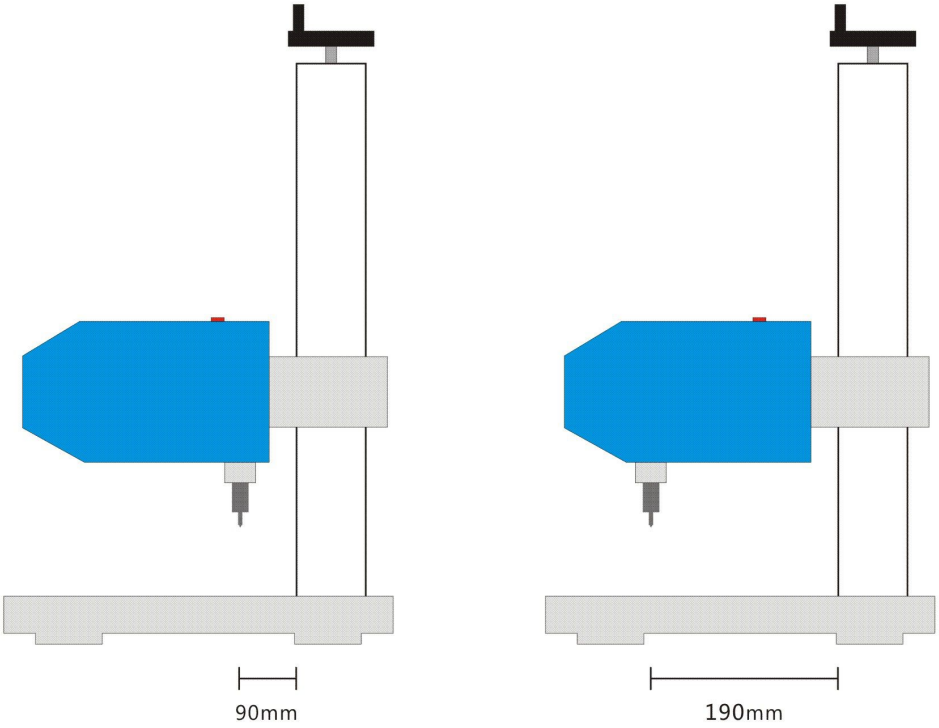
针头距离立柱距离 distance between pin and pole